Kullanım Alanları (Applications):

- Endüstriyel kullanım alanları

  (Industrial fields)

- Fabrika Kontrol ve otomasyon aparatları

  (Factory control and automation apparatus)

- Test ve Ölçüm cihazları

  (Test and measurement instruments)

- Makine Ekipmanları

  (Machine devices)

*** Not: Ürün Endüstriyel ortamlarda kullanılmak üzere tasarlanmıştır. Yetkili bir uzman tarafından montajı yapılmalıdır.

TEKNİK BİLGİLER (SPECIFICATION):

MODEL		MTE-36-12	MTE-36-24
ÇIKIŞ (OUTPUT)	DC ÇIKIŞ (DC VOLTAGE)	12 V	24 V
	AKIM ARALIĞI (CURRENT RANGE)	0-3A	0-1.5A
	ÇIKIŞ GÜCÜ (RATED POWER)	36 W	36 W
	DALGALANMA & GÜRÜLTÜ (RIPPLE & NOISE)	≤120m Vp-p	≤120m Vp-p
	VOLTAJ AYAR ARALIĞI (VOLTAGE ADJ. RANGE)	11.92-12.45 V	23.47-24.53 V
	VOLTAJ TOLERANSI (V.TOL.)	±0.5%	±0.5%
	YÜK (LOAD) REGÜLASYONU	±1.0%	±1.0%
	KALKIŞ ZAMANI (SETUP, TIME)	2000ms, 230VAC TAM YÜKTE (AT FULL LOAD)	
	VOLTAJ ARALIĞI		

GİRİŞ (INPUT)	(VOLTAGE RANGE)	200VAC-240VAC	
	FREKANS ARALIĞI (FRE. RANGE)	47～63Hz	
	VERİMLİLİK (EFFICIENCY)	83.4% full load	87.3% full load
	KALKIŞ DAYANIM AKIMI (INRUSH CURRENT)	40A/230VAC	
	SIZINTI AKIMI (LEAKAGE CURRENT)	<1mA/240VAC	
KORUMA (PROTECTION)	AŞIRI YÜK (OVER LOAD)	120% - 150% ÇIKIŞ GÜÇ ARALIĞINDA (rated output power)	
		KAPANMA, YENİDEN BESLEME İLE ÇALIŞMA (SHUTT OFF, AC RECYCLE TO RE-START)	
ÇALIŞMAORTAMI (ENVIRONMENT)	ÇALIŞMA SICAKLIĞI VE NEM (WORKING TEMP. & HUMIDITY)	-10～+40℃ / 20~90 % RH	
	DEPOLAMA SICAKLIĞI VE NEM (STORAGE TEMP. & HUMIDITY)	-20～+85℃ / 20~90 % RH	
GÜVENLİK VE EMC (SAFETY AND EMC)	EMC EMSİYON (EMC EMISSION)	Compliance to EN55032 Class A	
	EMC IMMUNITY (EMC IMMUNITY)	EN 61000-3-2: 2014, EN 61000-3-3: 2013. EN 61000-6-1:2007, EN 61000-6-3:2007+A1:2011	
	GÜVENLİK STANDARDI (SAFETY STANDARD)	EN 61558-1:2019,EN 62368-1:2014+A11:2017	
BOYUTLAR (DIMENSION)/DIMENSION(5V)		86*59*38mm (L*W*H) /0.145KGS	

MEKANİK ÖZELLİKLER (MECHENİCAL SPECİFİCATİON)

Unit: mm

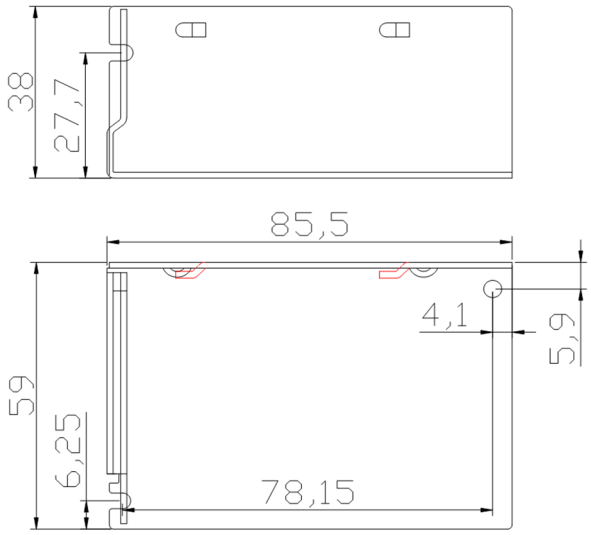

Güvenlik Uyarıları:

Güvenlik Uyarıları:

- Cihazın içerisinde tehlikeli gerilim vardır.
- Kendinizin ve çevrenizdekilerin emniyeti bakımından kesinlikle ürünün kutusunu açmayınız.
- Arıza durumunda en yakın yetkili satıcınıza başvurunuz.
- Doğrudan güneş ışığı alan yerlerde ve ısı kaynaklarına yakın yerlerde çalıştırmayınız.
- Nemden, sudan, akıcı ve yanıcı maddelerden koruyunuz.
- Sadece kapalı mekânlarda kullanım içindir.
- Cihazı kullanmadan önce cihaz üzerinde yazan çıkış geriliminin cihazınızla uyumlu olduğuna emin olunuz.
- Cihazın çıkış soket polaritesinin (+ ya da -) cihazınız ile bire bir uyumlu olduğuna emin olunuz.
- Cihazın teknik özellikleri, cihaz üzerinde veya ambalajında yer alabilir.

Garanti Şartları:

- Garanti süresi malzemenin teslim tarihinden itibaren başlar.
- Malın tamir süresi en fazla 30 iş günüdür, bu sure ilgili ürünün üreciticine veya ithalatçısına tesliminden itibaren başlar.

Aşağıdaki Durumlar Garanti Kapsamı Dışındadır:

- Uygunsuz ve depolama şartlarında stoklanması.
- Yetkili personelin dışındaki kişilerin cihaza müdahale etmesi.

- Uygun olmayan mekanlarda, çevre koşullarnda ve uygun olmayan yüklerde cihazın kullanılması.